Chaffoteaux

SPARE PARTS EXPLODED VIEW
GAS WALL BOILERS

Model

TALIA GREEN SYSTEM HP

R8216281-07 - 21/03/2013

EN	FR	IT	ES	DE

Col	Reference	Model type	Begin	End
1	3580768	TALIA GREEN HP 45KW IT/FR	01-2009	12-2010
1	3581093	TALIA GREEN SYSTEM HP 45KW	06-2010	-
2	3580769	TALIA GREEN HP 65KW IT/FR	02-2009	12-2010
2	3581094	TALIA GREEN SYSTEM HP 65KW	07-2008	-
3	3580982	TALIA GREEN SYSTEM HP 85FF	10-2009	12-2010
3	3581095	TALIA GREEN SYSTEM HP 85KW	06-2010	-
4	3580983	TALIA GREEN SYSTEM HP 100KW IT/FR/BE	10-2009	12-2010
4	3581096	TALIA GREEN SYSTEM HP 100KW	06-2010	-

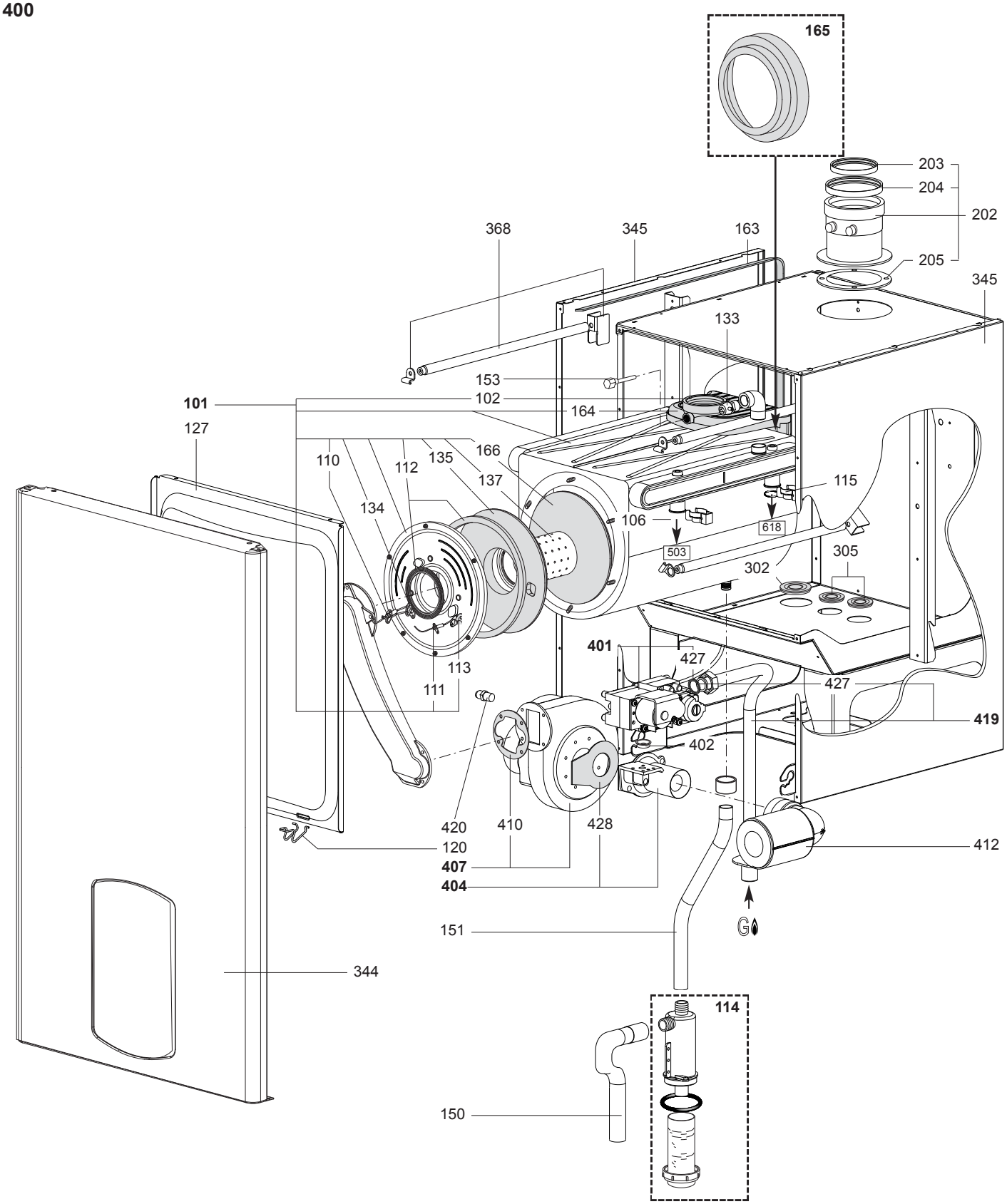
165
203
204
202
205
345
368
345
163
133
153
101
102
164
127
166
110
112
135
137
115
134
106
618
503
305
302
401
427
113
111
427
419
402
420
410
428
412
120
407
404
151
G
344
114
150

	Description	Manf. Pt. N	Type	TALIA GREEN HP 45Kw	TALIA GREEN HP 65Kw	TALIA GREEN HP 85Kw	TALIA GREEN HP 100Kw																						
				1	2	3	4	5	6	7	8	9	10	11	12	13	14	15	16	17	18								31
0100	**ГОРЕЛКА**																												
0101	ОСНОВНОЙ ТЕПЛООБМЕННИК	65107344		●																									
	ОСНОВНОЙ ТЕПЛООБМЕННИК	65107347			●																								
0102	ПРОКЛАДКА ТЕПЛООБМЕННИКА	64201775		●	●																								
0106	О-КОЛЬЦО 39.45X1.78	65107364		●	●																								
0110	ЭЛЕКТРОД РОЗЖИГА	61317432		●	●																								
0111	ЭЛЕКТРОД ИОНИЗАЦИИ	65107363		●	●																								
0112	ПРОКЛАДКА КРЫШКИ КАМЕРЫ СГОРАНИЯ	60000672-01		●	●																								
0113	ПРОКЛАДКА ЭЛЕКТРОДА ИОНИЗАЦИИ	65103476		●	●																								
0114	СИФОН	64201332		●	●																								
0115	КЛИПСА	65107379		●	●																								
0120	ПРУЖИНА ПЕРЕДНЕЙ ПАНЕЛИ	65107048		●	●																								
0127	ГЕРМЕТИЗИРУЮЩАЯ КРЫШКА	65105679		●	●																								
0133	РУЧНОЙ ВОЗДУХООТВОДЧИК	65107343		●	●																								
0134	ПРОКЛАДКА ЭЛЕКТРОДА РОЗЖИГА	65103367		●	●																								
0135	ТЕПЛОИЗОЛЯЦИЯ КАМЕРЫ СГОРАНИЯ	64200501		●	●																								
0137	ГОРЕЛКА 45KW	65107367		●																									
	ГОРЕЛКА 65KW	65107368			●																								
0150	ТРУБКА КОНДЕНСАТООТВОДЧИКА	65107351		●	●																								
0151	ТРУБКА КОНДЕНСАТООТВОДЧИКА	65107352		●	●																								
0153	ДАТЧИК ТЕМПЕРАТУРЫ ДЫМОВЫХ ГАЗОВ	65107342		●	●																								
0163	ПРОКЛАДКА 12X3X20000 MM NEOPR.	12016166		●	●																								
0164	КОЛЛЕКТОР ПРОДУКТОВ СГОРАНИЯ	65107366		●	●																								
0165	ПРОКЛАДКА ТЕПЛООБМЕННИКА	65107365		●	●																								
0166	ТЕПЛОИЗОЛЯЦИЯ КАМЕРЫ СГОРАНИЯ	64200500		●	●																								
0200	**ВЕНТИЛЯТОР**																												
0202	КОАКСИАЛЬНЫЙ АДАПТЕР 80/125	65107369		●	●																								
0203	ПРОКЛАДКА D:80	64201777		●	●																								
0204	ПРОКЛАДКА D:125	64201776		●	●																								
0205	ЧЕРНАЯ ПРОКЛАДКА D:168-126-2	64201774		●	●																								
0300	**КОРПУС**																												
0302	ПРОКЛАДКА	65107341		●	●																								
0305	ПРОКЛАДКА	64200254		●	●																								
0344	ПАНЕЛЬ КОРПУСА (ПЕРЕДНЯЯ)	60000719		●	●																								
0345	ПАНЕЛЬ КОРПУСА (БОКОВАЯ)	65107362		●	●																								
0368	ФИКСАТОР ТЕПЛООБМЕННИКА (КОМПЛЕКТ)	65107349		●	●																								
0400	**ГАЗОВАЯ ЧАСТЬ**																												
0401	ГАЗОВЫЙ КЛАПАН	65000261		●	●																								
0402	ПРОКЛАДКА	12076699		●	●																								
0404	ТРУБКА ВЕНТУРИ 65KW	65000269			●																								
	ТРУБКА ВЕНТУРИ 45KW	65107345		●																									
0407	ВЕНТИЛЯТОР В СБОРЕ	64280528			●																								
	ВЕНТИЛЯТОР В СБОРЕ	65107346		●																									
0410	ПРОКЛАДКА	65000350		●	●																								
0412	ШУМОГЛУШИТЕЛЬ	64200261		●	●																								
0419	ТРУБКА ПОДАЧИ ГАЗА 45KW	65107357		●																									
	ТРУБКА ПОДАЧИ ГАЗА 65KW	65107359			●																								
0420	ШТУЦЕР ИЗМЕРЕНИЯ ДАВЛЕНИЯ 1/8"	64211101		●	●																								
0427	ПЛОСКАЯ ПРОКЛАДКА D:24-17-2	64201915		●	●																								
0428	ПРОКЛАДКА	64201334		●	●																								

100
200
300
400

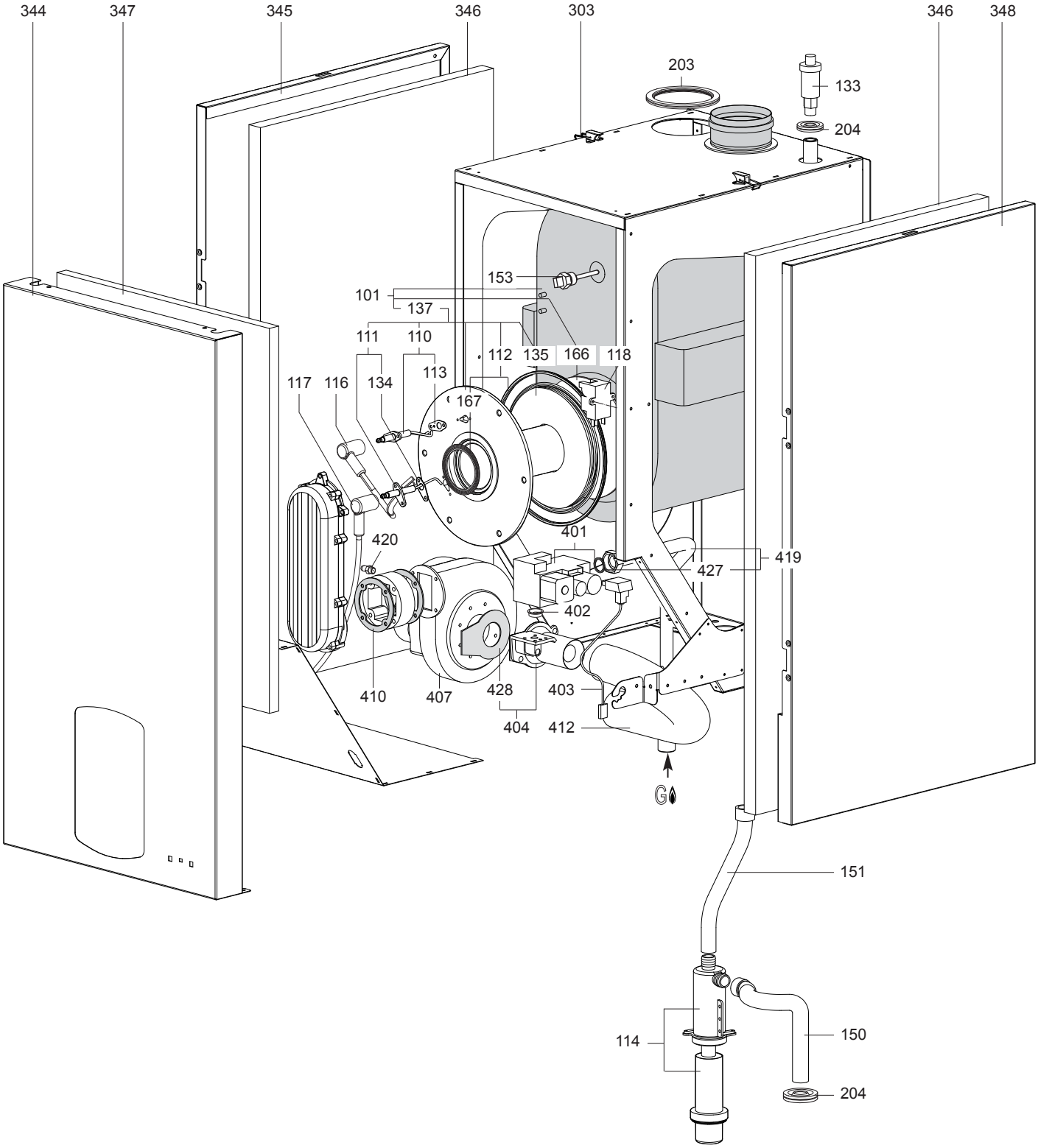

R8208902

	Description	Manf. Pt. N	Type	1 TALIA GREEN HP 45Kw	2 TALIA GREEN HP 65Kw	3 TALIA GREEN HP 85Kw	4 TALIA GREEN HP 100Kw	5	6	7	8	9	10	11	12	13	14	15	16	17	18	31	
0100	**ГОРЕЛКА**																						
0101	ОСНОВНОЙ ТЕПЛООБМЕННИК	64201311					●																
	ОСНОВНОЙ ТЕПЛООБМЕННИК	64200245				●																	
0110	ЭЛЕКТРОД РОЗЖИГА + ПРОКЛАДКА	64201338				●	●																
0111	ЭЛЕКТРОД ИОНИЗАЦИИ + ПРОКЛАДКА	64201339				●	●																
0112	ПРОКЛАДКА КРЫШКИ КАМЕРЫ СГОРАНИЯ	60000672-01				●	●																
0113	ПРОКЛАДКА ЭЛЕКТРОДА РОЗЖИГА	64200992				●	●																
0114	СИФОН	64201332				●	●																
0116	КАБЕЛЬ ЭЛЕКТРОДА РОЗЖИГА	64201658				●	●																
0117	КАБЕЛЬ ЭЛЕКТРОДА ИОНИЗАЦИИ	64201657				●	●																
0118	ТРАНСФОРМАТОР ZAG2 10Va	64201912				●	●																
0133	ВОЗДУХООТВОДЧИК	64200953				●	●																
0134	ПРОКЛАДКА ЭЛЕКТРОДА ИОНИЗАЦИИ	64200993				●	●																
0135	ТЕПЛОИЗОЛЯЦИЯ КАМЕРЫ СГОРАНИЯ	64200501				●	●																
0137	КРЫШКА КАМЕРЫ СГОРАНИЯ В СБОРЕ	64201335					●																
	КРЫШКА КАМЕРЫ СГОРАНИЯ В СБОРЕ	64201337				●																	
0150	ТРУБКА КОНДЕНСАТООТВОДЧИКА	65107351				●	●																
0151	ТРУБКА КОНДЕНСАТООТВОДЧИКА	65107352				●	●																
0153	ДАТЧИК ТЕМПЕРАТУРЫ ДЫМОВЫХ ГАЗОВ	65107342				●	●																
0166	ТЕПЛОИЗОЛЯЦИЯ КАМЕРЫ СГОРАНИЯ	64200500				●	●																
0167	ПРОКЛАДКА	65000092				●	●																
0200	**ВЕНТИЛЯТОР**																						
0203	ПРОКЛАДКА	64200264				●	●																
0204	ПРОКЛАДКА	64200254				●	●																
0300	**КОРПУС**																						
0303	ЗАЩЕЛКА	12077007				●	●																
0344	ПАНЕЛЬ КОРПУСА (ПЕРЕДНЯЯ)	64201567				●	●																
0345	ПАНЕЛЬ КОРПУСА (ЛЕВАЯ)	65107907				●	●																
0346	ТЕПЛОИЗОЛЯЦИЯ (БОКОВАЯ)	64201652				●	●																
0347	ТЕПЛОИЗОЛЯЦИЯ (ПЕРЕДНЯЯ)	64201651				●	●																
0348	ПАНЕЛЬ КОРПУСА (ПРАВАЯ)	65107906				●	●																
0400	**ГАЗОВАЯ ЧАСТЬ**																						
0401	ГАЗОВЫЙ КЛАПАН	65000261				●	●																
0402	ПРОКЛАДКА	12076699				●	●																
0403	КАБЕЛЬ ГАЗОВОГО КЛАПАНА	65107360				●	●																
0404	ТРУБКА ВЕНТУРИ 85-100KW	65000268				●	●																
0407	ВЕНТИЛЯТОР В СБОРЕ	64280528				●	●																
0410	ПРОКЛАДКА	65000350				●	●																
0412	ШУМОГЛУШИТЕЛЬ	64200262				●	●																
0419	ТРУБКА ПОДАЧИ ГАЗА	65107901				●	●																
0420	ШТУЦЕР ИЗМЕРЕНИЯ ДАВЛЕНИЯ 1/8"	64211101				●	●																
0427	ПЛОСКАЯ ПРОКЛАДКА D:24-17-2	64201915				●	●																
0428	ПРОКЛАДКА	64201334				●	●																

500
600

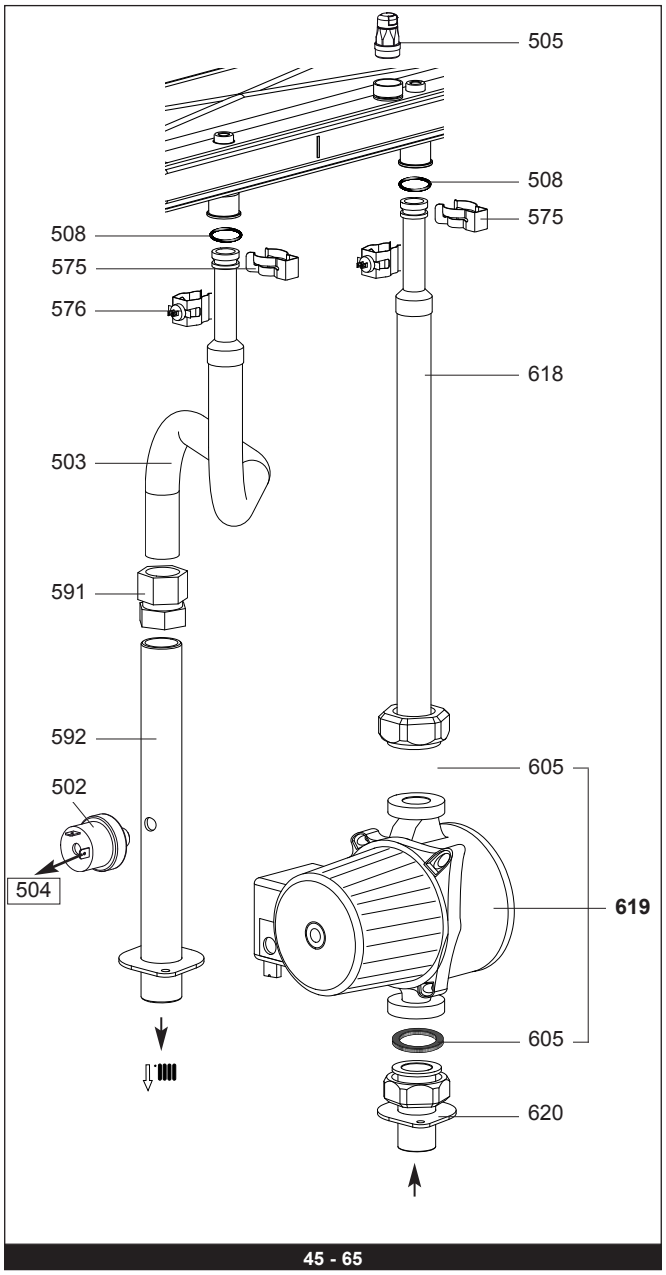

45 - 65

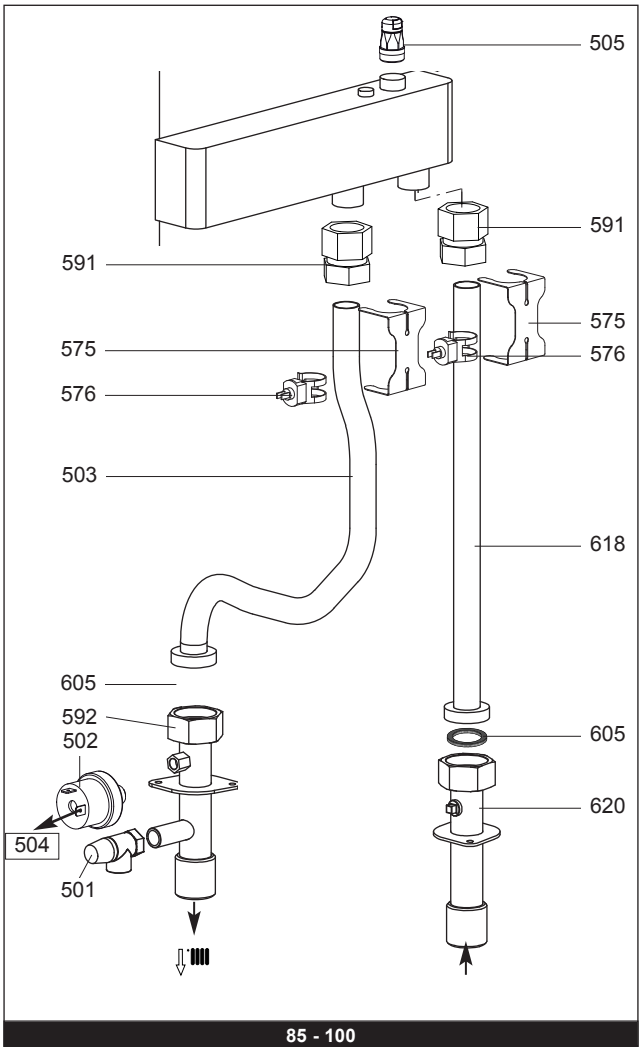

85 - 100

	Description	Manf. Pt. N	Type	TALIA GREEN HP 45Kw	TALIA GREEN HP 65Kw	TALIA GREEN HP 85Kw	TALIA GREEN HP 100Kw	5	6	7	8	9	10	11	12	13	14	15	16	17	18	31	
0500	**ГРУППА ПОДАЧИ**																						
0501	ПРЕДОХРАНИТЕЛЬНЫЙ КЛАПАН (1/2" 3,5 БАРА)	64201662				●	●																
0502	РЕЛЕ ДАВЛЕНИЯ	995903		●	●	●	●																
0503	ТРУБКА ПОДАЧИ ТЕПЛОНОСИТЕЛЯ 85-100KW	65107894				●	●																
	ТРУБКА ПОДАЧИ ТЕПЛОНОСИТЕЛЯ 45KW	65107354		●																			
	ТРУБКА ПОДАЧИ ТЕПЛОНОСИТЕЛЯ 65KW	65107358			●																		
0504	КАБЕЛЬ	64201835		●	●	●	●																
0505	РУЧНОЙ ВОЗДУХООТВОДЧИК	65107343		●	●	●	●																
0508	О-КОЛЬЦО 39.45X1.78	65107364		●	●																		
0575	КЛИПСА	65107379		●	●																		
	КЛИПСА	64201655				●	●																
0576	ДАТЧИК ТЕМПЕРАТУРЫ + КЛИПСА	64201656				●	●																
	ДАТЧИК ТЕМПЕРАТУРЫ + КЛИПСА	990686		●	●																		
0591	СОЕДИНЕНИЕ	64201314		●	●	●	●																
0592	ПРИСОЕДИНИТЕЛЬНЫЙ ПАТРУБОК	64201661				●	●																
	ПРИСОЕДИНИТЕЛЬНЫЙ ПАТРУБОК	65107353		●	●																		
0600	**ГРУППА ВОЗВРАТА**																						
0605	ПРОКЛАДКА 1 1/2" D:44-32-2	12013460		●	●	●	●																
0618	ТРУБКА ВОЗВРАТА ТЕПЛОНОСИТЕЛЯ	64200249				●	●																
	ТРУБКА ВОЗВРАТА ТЕПЛОНОСИТЕЛЯ	65107355		●	●																		
0619	НАСОС	65107350		●	●																		
0620	ТРУБКА ВОЗВРАТА ТЕПЛОНОСИТЕЛЯ	64201660				●	●																
	ТРУБКА ВОЗВРАТА ТЕПЛОНОСИТЕЛЯ	65107356		●	●																		

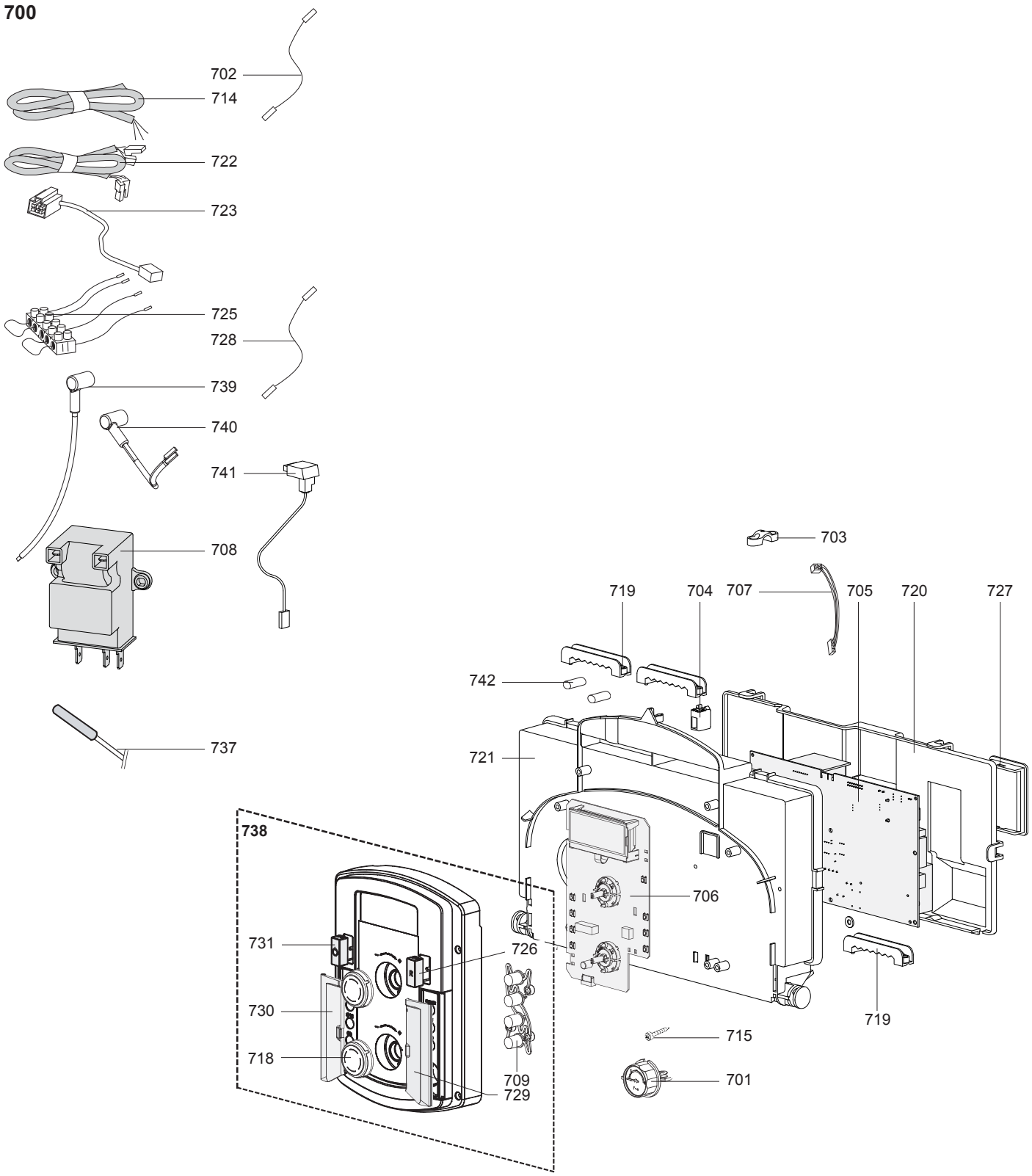
700
702
714
722
723
725
728
739
740
741
708
737
703
719
704
707
705
720
727
742
721
738
706
731
726
730
718
709
729
715
701
719

R8222235

	Description	Manf. Pt. N	Type	TALIA GREEN HP 45Kw	TALIA GREEN HP 65Kw	TALIA GREEN HP 85Kw	TALIA GREEN HP 100Kw	5	6	7	8	9	10	11	12	13	14	15	16	17	18		31
0700	**ЭЛЕКТРИЧЕСКАЯ ЧАСТЬ**																						
0701	МАНОМЕТР	65107386		●	●	●	●																
0702	КАБЕЛЬ ЗАЗЕМЛЕНИЯ	65107388		●	●	●	●																
0703	ЗАЖИМ ДЛЯ КАБЕЛЯ	571562		●	●	●	●																
0704	ЗАЩЕЛКА	65104228		●	●	●	●																
0705	ОСНОВНАЯ ПЛАТА	65107391		●	●	●	●																
0706	ПЛАТА ДИСПЛЕЯ	60000760-02		●	●	●	●																
0707	КАБЕЛЬ ДИСПЛЕЯ	60000746		●	●	●	●																
0708	ТРАНСФОРМАТОР ZAG2 10Va	64201912		●	●	●	●																
0709	БЛОК КНОПОК	60000978		●	●	●	●																
0714	КАБЕЛЬ ПИТАНИЯ 240V	60000542		●	●	●	●																
0715	ВИНТ-САМОРЕЗ TCBL D:4 L:10	61020509		●	●	●	●																
0718	РУЧКА РЕГУЛИРОВАНИЯ	60000762		●	●	●	●																
0719	ЗАЖИМ ДЛЯ КАБЕЛЯ	65103377		●	●	●	●																
0720	КРЫШКА ПАНЕЛИ УПРАВЛЕНИЯ (ЗАДНЯЯ)	65104293		●	●	●	●																
0721	ПАНЕЛЬ УПРАВЛЕНИЯ	65104300		●	●	●	●																
0722	КАБЕЛЬ ДАТЧИКА ТЕМПЕРАТУРЫ	65107389		●	●	●	●																
	КАБЕЛЬ ДАТЧИКА ТЕМПЕРАТУРЫ	65107390			●	●	●																
	КАБЕЛЬ ВЫСОКОВОЛЬТНЫЙ	65107387		●																			
	КАБЕЛЬ ВЫСОКОВОЛЬТНЫЙ	65107392			●	●	●																
	КАБЕЛЬ НАСОСА 2V 5M	65104520		●	●	●	●																
0723	КАБЕЛЬ НАСОСА	64201659				●	●																
0725	КАБЕЛЬ КОМНАТНОГО ТЕРМОСТАТА	60001253		●	●	●	●																
0726	КНОПКА СБРОСА	60000806		●	●	●	●																
0727	ИНСПЕКЦИОННАЯ КРЫШКА	65104294		●	●	●	●																
0728	КАБЕЛЬ ЗАЗЕМЛЕНИЯ БЛОКА РОЗЖИГА	65107361		●	●	●	●																
0729	ДЕКОРАТИВНАЯ ДВЕРЦА (ПРАВАЯ)	60000759		●	●	●	●																
0730	ДЕКОРАТИВНАЯ ДВЕРЦА (ЛЕВАЯ)	60000761		●	●	●	●																
0731	КНОПКА (ВКЛ/ВЫКЛ)	60000809		●	●	●	●																
0737	ДАТЧИК ТЕМПЕРАТУРЫ БОЙЛЕРА	60000454		●	●	●	●																
0738	ПАНЕЛЬ УПРАВЛЕНИЯ В СБОРЕ	60000805		●	●	●	●																
0739	КАБЕЛЬ ЭЛЕКТРОДА ИОНИЗАЦИИ	64201657				●	●																
0740	КАБЕЛЬ ЭЛЕКТРОДА РОЗЖИГА	64201658				●	●																
0741	КАБЕЛЬ ГАЗОВОГО КЛАПАНА	65107360		●	●	●	●																
0742	ПРОКЛАДКА D:7	65105089		●	●	●	●																

900

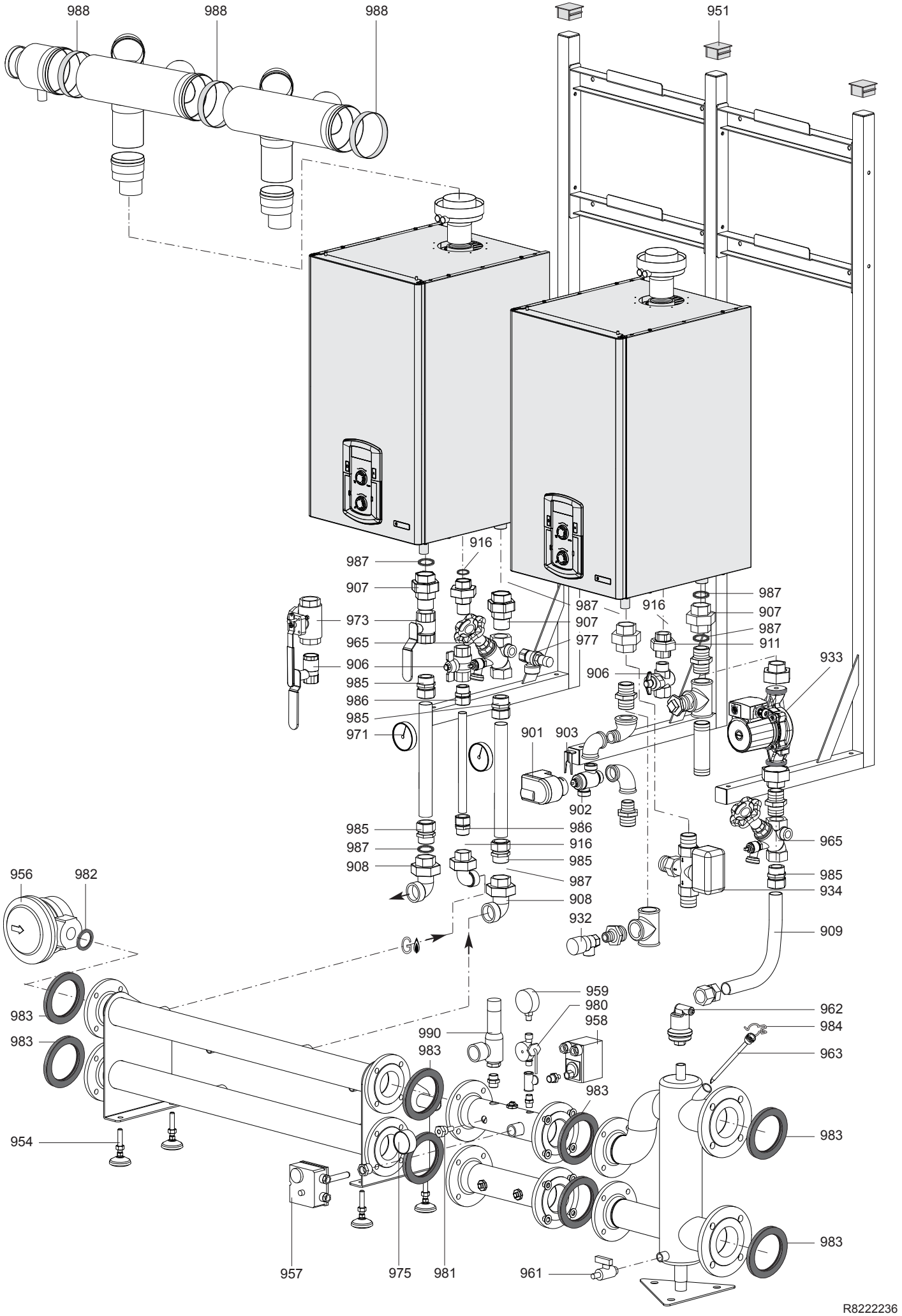
988
988
988
951
916
987
907
973
965
906
985
986
985
971
987
907
977
916
987
907
987
911
933
906
901
903
902
985
987
908
986
916
985
987
908
932
965
985
934
909
956
982
983
983
954
959
980
958
990
983
983
962
984
963
983
983
957
975
981
961
R8222236

	Description	Manf. Pt. N	Type	TALIA GREEN HP 45Kw	TALIA GREEN HP 65Kw	TALIA GREEN HP 85Kw	TALIA GREEN HP 100Kw	5	6	7	8	9	10	11	12	13	14	15	16	17	18	31	
0900	**МОНТАЖНЫЕ АКСЕССУАРЫ**																						
0901	МОТОР 3-Х ХОДОВОГО КЛАПАНА	64201671		●	●																		
0902	3-Х ХОДОВОЙ КЛАПАН	64201672		●	●																		
0903	КЛИПСА VJ-100B	64201673		●	●																		
0906	КРАН-БАБОЧКА 3/4" F-F	64201664		●	●	●	●																
	КРАН-БАБОЧКА 3/4" M-F	64201665		●	●	●	●																
	КРАН ШАРОВОЙ 3/4" F-F	65107372		●	●	●	●																
0907	СОЕДИНЕНИЕ F/F 1"	64201681		●	●																		
	СОЕДИНЕНИЕ M/F 1"	64201679		●	●																		
0908	УГЛОВОЕ СОЕДИНЕНИЕ 1" F	64201680		●	●																		
0909	ГИБКАЯ ТРУБКА 1" L:600 MM	64201678				●	●																
0911	СОЕДИНЕНИЕ F/F 3/4"	64201682		●	●																		
0916	ПРОКЛАДКА 3/4"	12038584		●	●	●	●																
0932	ПРЕДОХРАНИТЕЛЬНЫЙ КЛАПАН (1/2" 3 БАРА)	64201923		●	●																		
0933	НАСОС WILO RSG25/8-2 230V	64201666				●	●																
0934	3-Х ХОДОВОЙ КЛАПАН 1" 230V CALEFFI	64201847				●	●																
0951	ЗАГЛУШКА	65107370		●	●	●	●																
0954	РЕГУЛИРУЕМЫЕ НОЖКИ-ОПОРЫ M12X106	64200820		●	●	●	●																
0956	ГАЗОВЫЙ ФИЛЬТР GFK40R10-6 1 1/2”	64280123		●	●	●	●																
0957	ТЕРМОСТАТ	65070579		●	●	●	●																
0958	РЕЛЕ ДАВЛЕНИЯ	65070587		●	●	●	●																
0959	МАНОМЕТР	65070582		●	●	●	●																
0961	КРАН (1/2")	64211228		●	●	●	●																
0962	АВТОМАТИЧЕСКИЙ ВОЗДУХООТВОДЧИК	17013674		●	●	●	●																
0963	ГИЛЬЗА ДАТЧИКА ТЕМП. 1/2" D:7.2 L:200 MM	17006755		●	●	●	●																
0965	КРАН	65107375		●	●	●	●																
0971	ТЕРМОМЕТР	65107376		●	●	●	●																
0973	КРАН ШАРОВОЙ 1" F-F	65107371		●	●	●	●																
	КРАН ШАРОВОЙ РЕГУЛИРУЕМЫЙ 1" F-F	64201663		●	●	●	●																
0975	ТЕРМОМЕТР	65070588		●	●	●	●																
0977	ПРЕДОХРАНИТЕЛЬНЫЙ КЛАПАН (3/4" 3 БАРА)	64211301		●	●	●	●																
0980	ЗАПОРНЫЙ КРАН	65070584		●	●	●	●																
0981	ГИЛЬЗА ТЕРМОМЕТРА	65070580		●	●	●	●																
0982	ПРОКЛАДКА D:62-46-2	64201292		●	●	●	●																
0983	ПЛОСКАЯ ПРОКЛАДКА D:120-70-3	64201425		●	●	●	●																
0984	ПРУЖИНА	17006766		●	●	●	●																
0985	СОЕДИНЕНИЕ (1")	65107373		●	●	●	●																
0986	СОЕДИНЕНИЕ (3/4")	65107374		●	●	●	●																
0987	ПРОКЛАДКА 1 1/2" D:44-32-2	12013460		●	●	●	●																
0988	ПРОКЛАДКА D:100 MM	12056800				●	●																
	ПРОКЛАДКА D:110 MM	65107377		●	●																		
	ПРОКЛАДКА D:160 MM	65107378		●	●																		
0990	ПРЕДОХРАНИТЕЛЬНЫЙ КЛАПАН (3/4" 3,5 БАРА)	65070581		●	●	●	●																

5000

5001
Transf. gaz > B/P
Conv. gas > LPG
Trasf. gas > GPL
Transf. gas > B/P
Unrustsatz > B/P

5003

5004

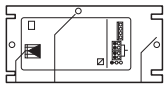

5005

5006

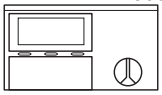

5007

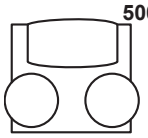

5008

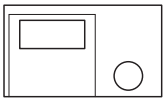

5009

5010

	Description	Manf. Pt. N	Type	TALIA GREEN HP 45Kw	TALIA GREEN HP 65Kw	TALIA GREEN HP 85Kw	TALIA GREEN HP 100Kw	5	6	7	8	9	10	11	12	13	14	15	16	17	18	31	
5000	**АКСЕССУАРЫ**																						
5001	К-Т ПЕРЕВОДА НА СЖИЖЕННЫЙ ГАЗ (LPG)	64201566		●	●																		
	К-Т ПЕРЕВОДА НА СЖИЖЕННЫЙ ГАЗ (LPG)	12077117					●																
	К-Т ПЕРЕВОДА НА СЖИЖЕННЫЙ ГАЗ (LPG)	12077106				●																	
5003	ДАТЧИК ТЕМПЕРАТУРЫ БОЙЛЕРА	65108306		●	●	●	●																
5004	ПЛАТА E-BUS (INTERFACE THW-KS)	65108307		●	●	●	●																
5005	КЛЕЙ A1312	64200600		●	●	●	●																
5006	ПУЛЬТ ДИСТАНЦИОННОГО УПРАВЛЕНИЯ	65108308		●	●	●	●																
5007	КОМНАТНЫЙ ТЕРМОСТАТ	65108309		●	●	●	●																
5008	КАСКАДНЫЙ РЕГУЛЯТОР E8.5064	65108310		●	●	●	●																
5009	ДАТЧИК УЛИЧНОЙ ТЕМПЕРАТУРЫ	65109110		●	●	●	●																
5010	ДАТЧИК ТЕМПЕРАТУРЫ ДЛЯ E8.5064	65104529		●	●	●	●																

LIST OF THE ABBREVATIONS

HW	:	Hot water.
CW	:	Cold water.
C	:	Ceramic resistance (normal heating).
Ca	:	Ceramic resistance (accelerated heating)
TP	:	Immersion heater.
1F	:	With fittings.
2F	:	Without fittings.
3F	:	With fittings and another outlet connection.
AMI	:	With mixing valve.
SMI	:	Without mixing valve.
PUISS	:	Power of th appliance.
PN	:	Appliance with normal pression.
LP	:	Appliance with low pression.
PV	:	Appliance with variable power.
PF	:	Appliance with fixed power.

IDENTIFICATION PLATE

SERIAL NUMBER

10 Characters : 04 05 125 011

- 011 → Sequencial number
- 125 → Manufacturing day
- 05 → Year of manufacture

11 Characters : 1 95 065004 - 31

- 1 → Month of manucfacture : from 1 to 9 → Jan. to Sep., O → Oct., N → Nov., D → Dec.
- 31 → Technical number of the appliance
- 065004 → Sequencial number
- 95 → Year of manufacture

19 Characters : 08 05 0013199 900640031

- 08 → Year of manufacture
- 05 → Month of manucfacture
- 900640031 → Product reference
- 0013199 → Sequencial number

20 Characters : 3675007 XX 2 07 070 00315

- 3675007 → Product reference
- 2 → Millenium of manufacture
- 00315 → Sequencial number
- 070 → Manufacturing day
- 07 → Year of manufacture

21 Characters : 3675007 XX 07 070 0000315

- 3675007 → Product reference
- 07 → Year of manufacture
- 0000315 → Sequencial number
- 070 → Manufacturing day

The indications mentionned on the prices, commercial or technical literature and the scheme are written for your guidance and are available at a given time. The CONSTRUCTOR retains the power to modify the presentation, the form, the size, the conception or the material of the products.