ВЗРЫВНОЙ ЧЕРТЕЖ
НАКОПИТ. ЭЛ. ВОДОНАГРЕВАТЕЛИ
Модель
LEXIS

R8218502-03 - 01/04/2020

№п/п	Код продукта	Модель	Начало	Конец
1	3626309	LEXIS 50	03-2020	-
2	3626310	LEXIS 80	03-2020	-
3	3626311	LEXIS 100	03-2020	-

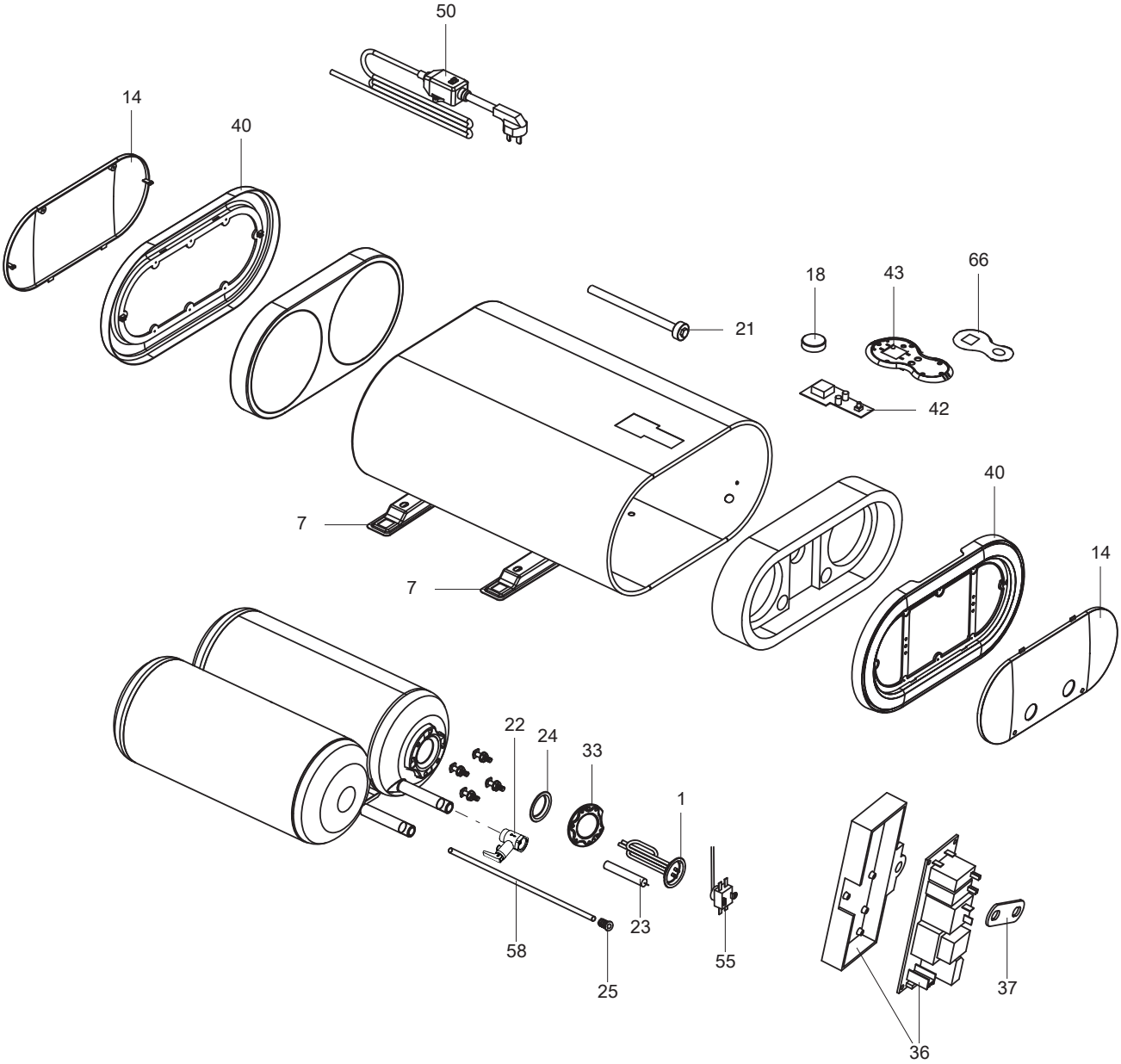
50
14
40
18
43
66
21
42
7
7
40
14
22
24
33
1
58
23
25
55
37
36

	Наименование	Код	Прим.	LEXIS 50	LEXIS 80	LEXIS 100	4	5	6	7	8	9	10	11	12	13	14	15	16	17	18	31 С	31 По
0001	НАГРЕВАТЕЛЬНЫЙ ЭЛЕМЕНТ 2000W 230V	65180420		●	●	●																	
0007	КРОНШТЕЙН	65180409		●	●	●																	
0014	ИНСПЕКЦИОННАЯ КРЫШКА	65180407		●																			
	ИНСПЕКЦИОННАЯ КРЫШКА	65180425			●	●																	
0018	РУЧКА РЕГУЛИРОВКИ	65180411		●	●	●																	
0021	МАГНИЕВЫЙ АНОД D:13.5 L:140	65180433		●																		04/20	
	МАГНИЕВЫЙ АНОД D:13.5 L:180	65180424		●																			03/20
	МАГНИЕВЫЙ АНОД D:20 L:200	65180428			●	●																	03/20
	МАГНИЕВЫЙ АНОД D:20 L:200	65180434			●	●																04/20	
0022	ПРЕДОХРАНИТЕЛЬНЫЙ КЛАПАН (1/2" 6 БАР)	65180432		●	●	●																	
0023	МАГНИЕВЫЙ АНОД D:13.5 L:140	65180414		●	●	●																	
0024	О-КОЛЬЦО	65180419		●	●	●																	
0025	УПЛОТНИТЕЛЬНАЯ ВТУЛКА	65180417		●	●	●																	
0033	ПРОКЛАДКА ФЛАНЦА	65180422		●	●	●																	
0036	ОСНОВНАЯ ПЛАТА	65180415		●	●	●																	
0037	КРОНШТЕЙН ОСНОВНОЙ ПЛАТЫ	65180416		●	●	●																	
0040	КРЫШКА ПЛАСТИКОВАЯ	65180408		●																			
	КРЫШКА ПЛАСТИКОВАЯ	65180426			●	●																	
0042	ПЛАТА ДИСПЛЕЯ	65180413		●	●	●																	
0043	ПАНЕЛЬ УПРАВЛЕНИЯ	65180412		●	●	●																	
0050	КАБЕЛЬ ПИТАНИЯ С УЗО (10А 1,5м)	65180410		●	●	●																	
0055	ТЕРМОСТАТ БЕЗОПАСНОСТИ	65180418		●	●	●																	
0058	ТРУБКА ВЫХОДА ГОРЯЧЕЙ ВОДЫ	65180423		●																			
	ТРУБКА ВЫХОДА ГОРЯЧЕЙ ВОДЫ	65180427			●	●																	
0066	НАКЛЕЙКА ПАНЕЛИ УПРАВЛЕНИЯ	65180421		●	●	●																	

ПЕРЕЧЕНЬ СОКРАЩЕНИЙ

HW	: Горячаявода
CW	: Холодная вода
C	: Керамический нагрев. элемент (стандартный нагрев)
Ca	: Керамический нагрев. элемент (ускоренный нагрев)
TP	: Погружной нагрев. элемент
1F	: С фитингами
2F	: Без фитингов
3F	: С фитингами и другими соединительными элементами
AMI	: С смесительным клапаном
SMI	: Без смесительного клапана
PUISS	: Мощность
PN	: Оборудование стандартного давления
LP	: Оборудование низкого давления
PV	: Оборудование с переменной мощностью
PF	: Оборудование с постоянной мощностью

ИДЕНТИФИКАЦИОННАЯ ТАБЛИЧКА

СЕРИЙНЫЙ НОМЕР

6 СИМВОЛОВ :

03 09 08

- 03 — Год производства
- 09 — Месяц производства
- 08 — День производства

9 СИМВОЛОВ :

5 9 12 0606

- 5 — Год производства
- 9 — Месяц производства
- 12 — Месяц производства
- 0606 — Порядковый номер

14 СИМВОЛОВ :

SI-V-0B0 45 07 0001

- SI-V-0B0 — Модель
- 45 — Месяц производства
- 07 — Год производства
- 0001 — Порядковый номер

Год производства :

- 6 → 2004
- 7 → 2005
- 8 → 2006
- и т.д.

Месяц производства :

- 25 → Январь
- 13 → Февраль
- 32 → Март
- 35 → Апрель
- 39 → Май
- → Июнь
- 43 → Июль
- 29 → Август
- 40 → Сентябрь
- 38 → Октябрь
- 51 → Ноябрь
- 12 → Декабрь

14 СИМВОЛОВ :

111518 XX 000010

- 11 — Месяц производства
- 15 — День производства
- 18 — Год производства
- 000010 — Порядковый номер

15 СИМВОЛОВ :

02 11 00001 007843

- 02 — Год производства
- 11 — Месяц производства
- 00001 — Порядковый номер
- 007843 — Код продукта

21 СИМВОЛ :

3200050 XX 08115 0000001

- 3200050 — Код продукта
- 08115 — Год (08) / День (115)
- 0000001 — Порядковый номер

22 СИМВОЛа :

3200050 XX 070115 0000001

- 3200050 — Код продукта
- 070115 — Год (07) / Месяц (01) / День (15)
- 0000001 — Порядковый номер

Приведенная выше информация носит ознакомительный характер и актуальна на момент создания документа. Производитель оставляет за собой право вносить любые изменения в конструкцию, дизайн, комплектацию и иные характеристики изделия без предварительного уведомления.